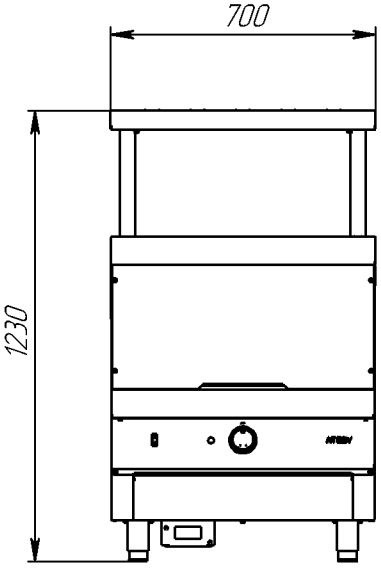
700
1230

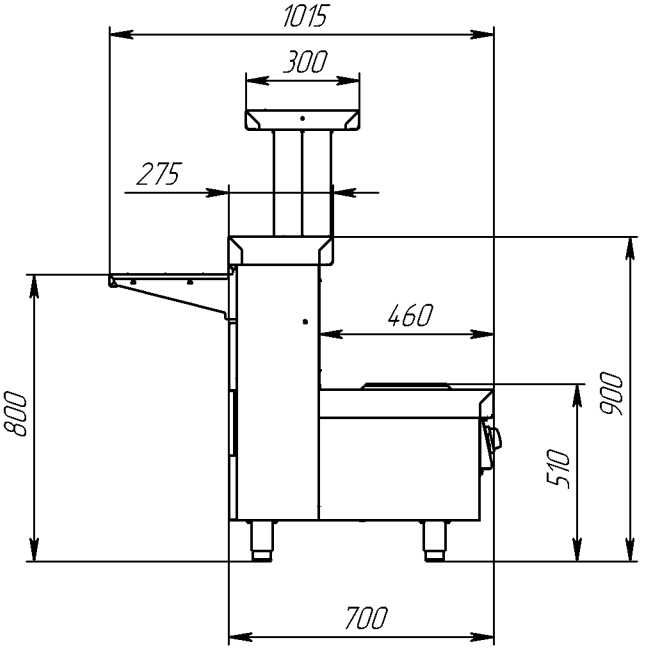
1015
300
275
460
800
900
510
700

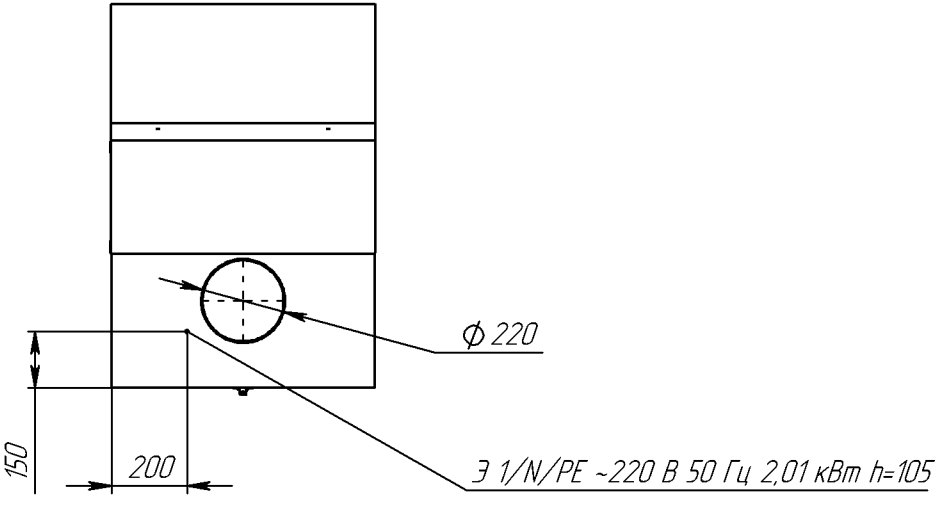
ϕ 220
150
200
Э 1/N/PE ~220 В 50 Гц 2,01 кВт h=105